12.2.4 Engranajes cilíndricos y cónicos Tamaño constructivo 38 - 188

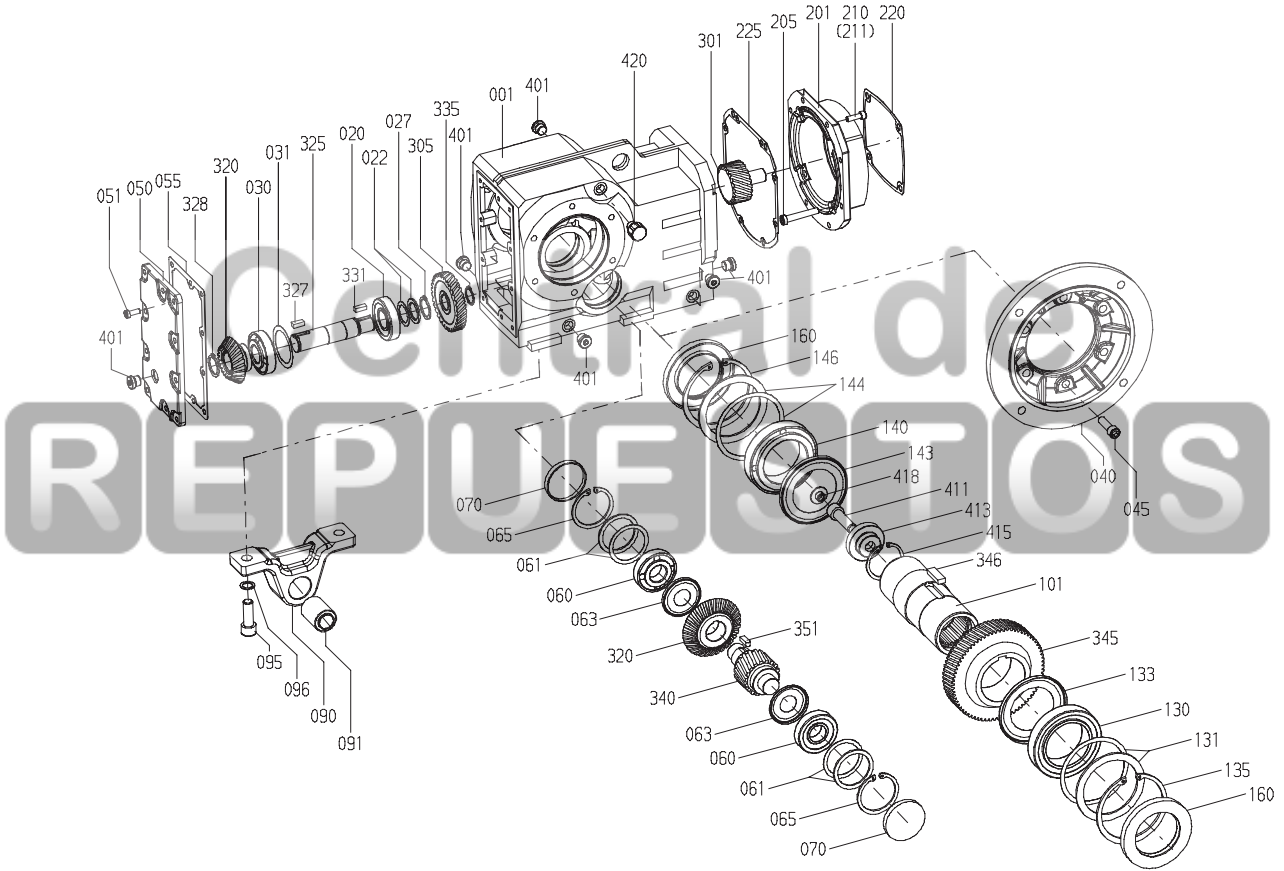

Central de REPUESTOS